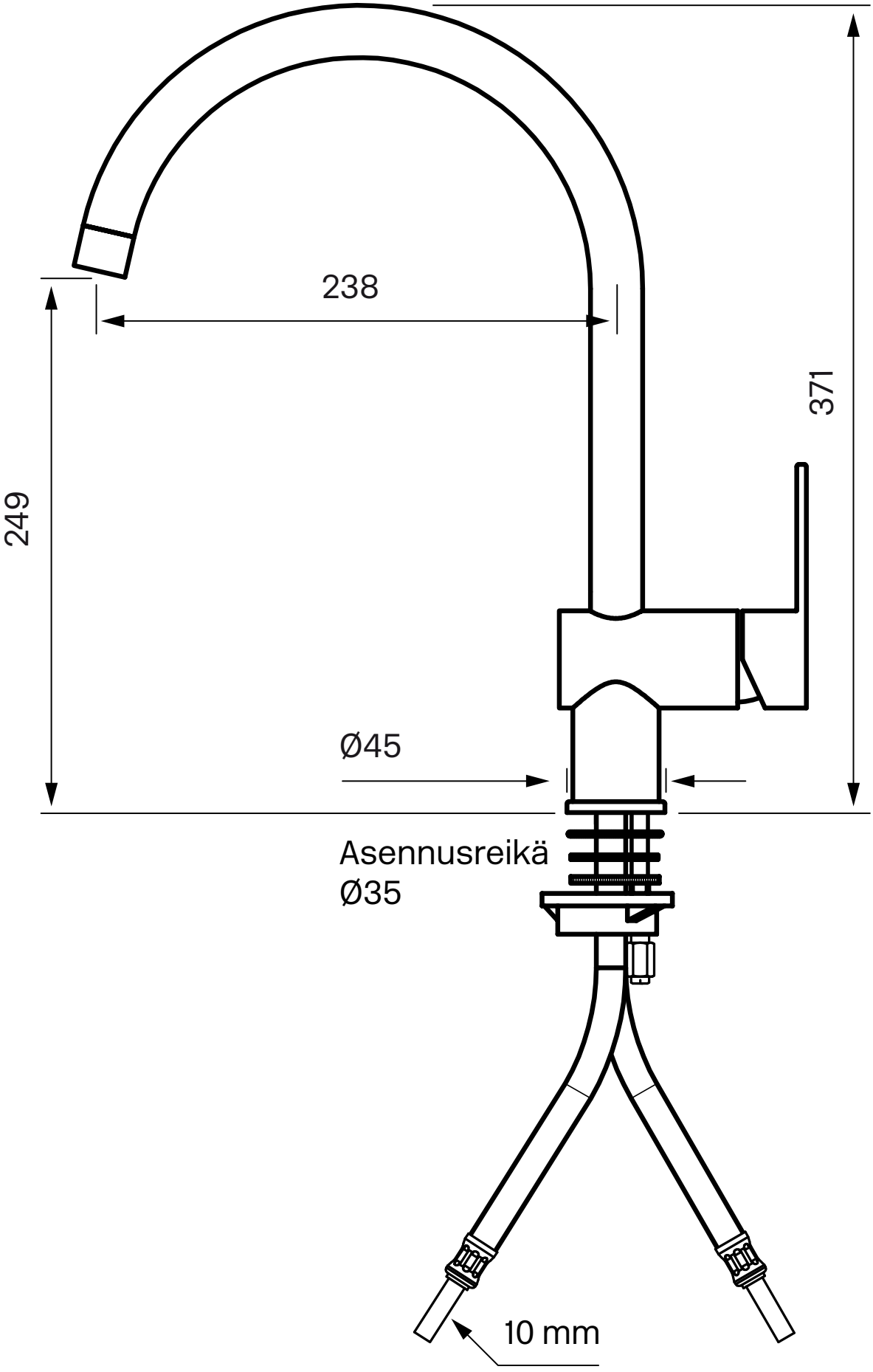
238
371
249
Ø45
Asennusreikä
Ø35
10 mm