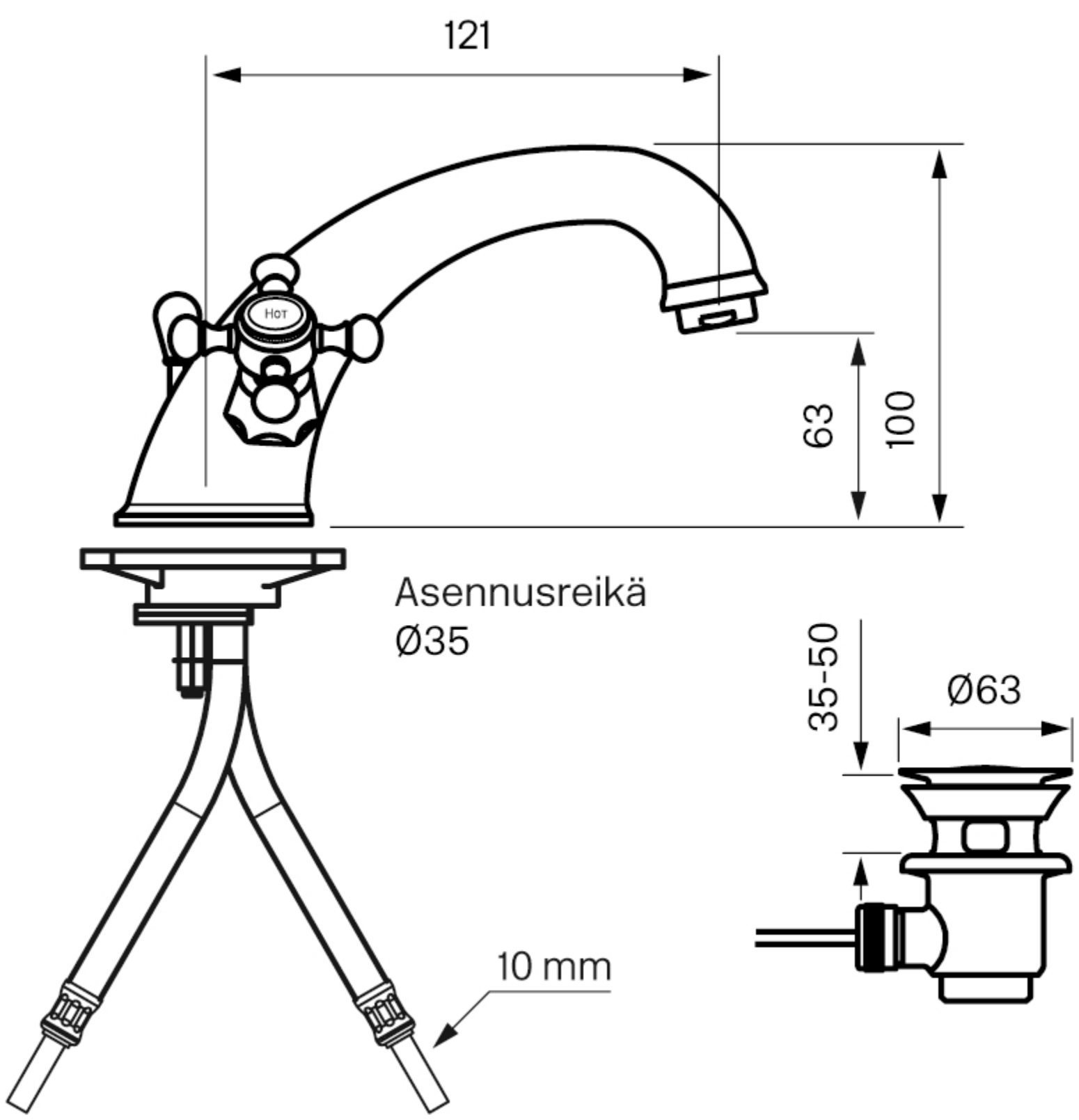
121
Hot
63
100
Asennusreikä
Ø35
35-50
Ø63
10 mm