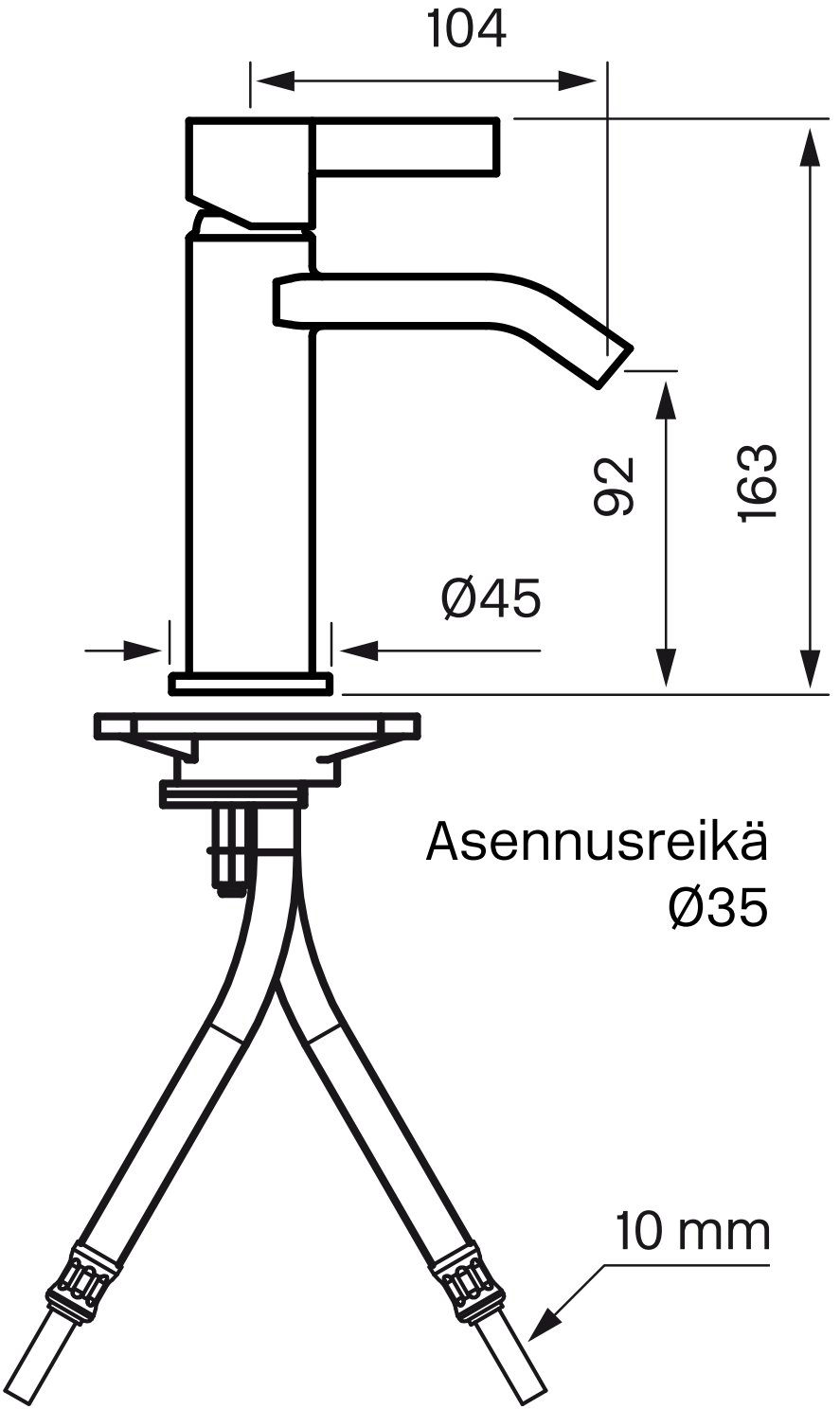
104
92
163
Ø45
Asennusreikä
Ø35
10 mm