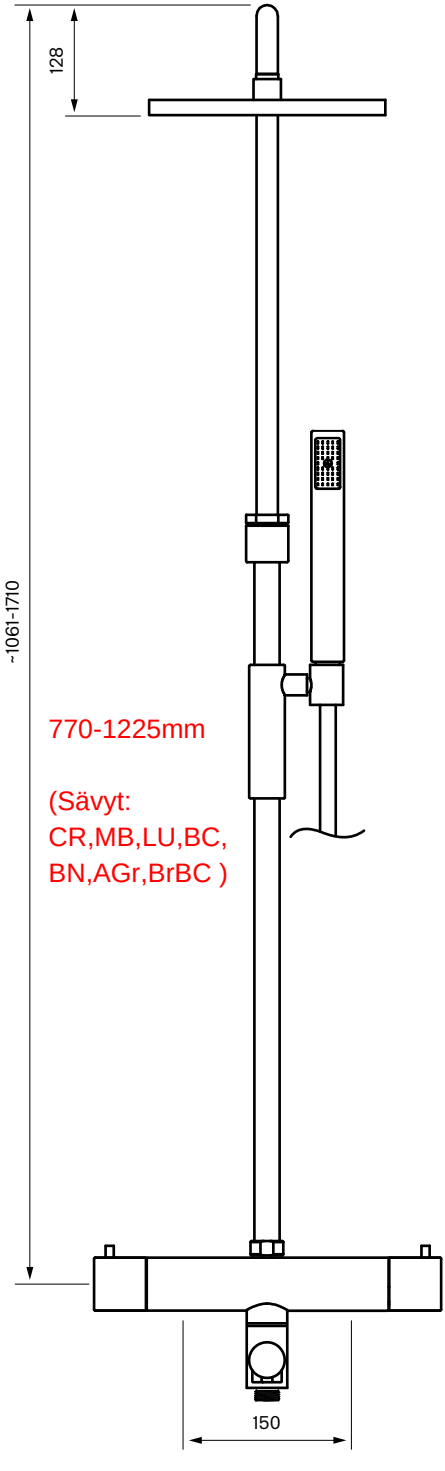
128
~1061-1710
770-1225mm
(Sävyt:
CR,MB,LU,BC,
BN,AGr,BrBC)
150

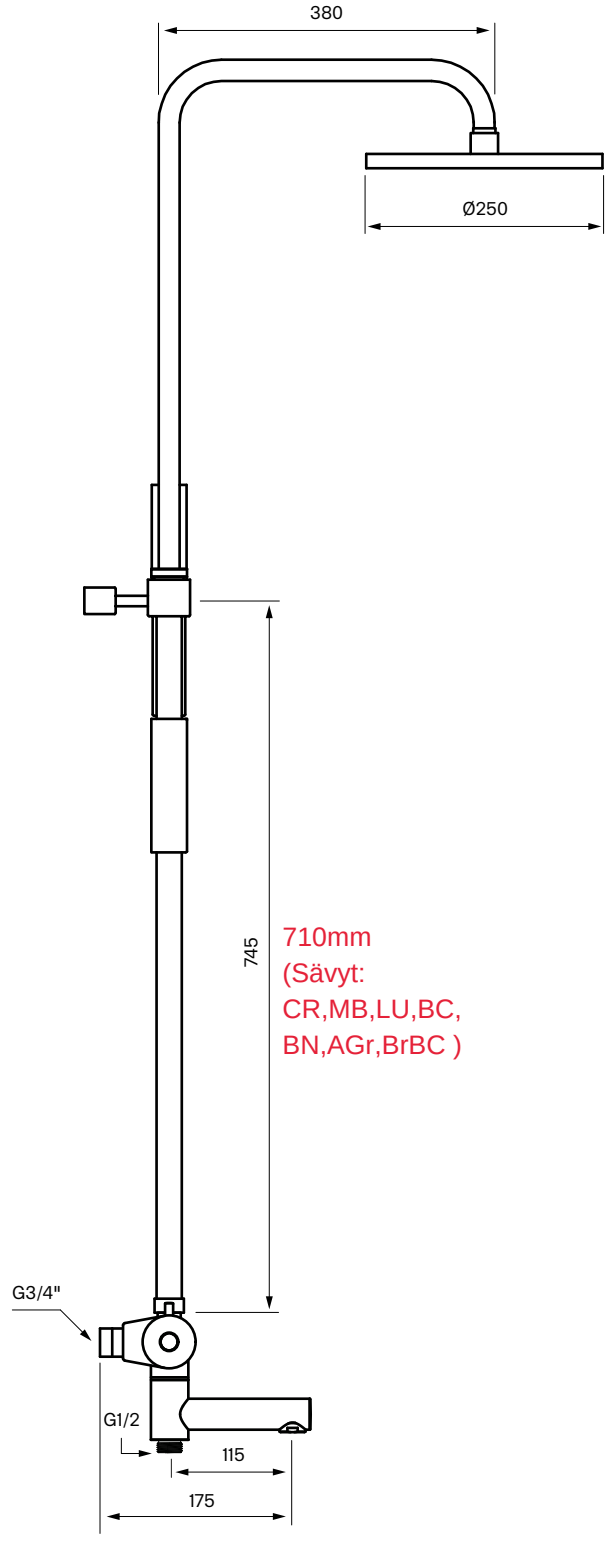
380
Ø250
745
710mm
(Sävyt:
CR,MB,LU,BC,
BN,AGr,BrBC)
G3/4"
G1/2
115
175