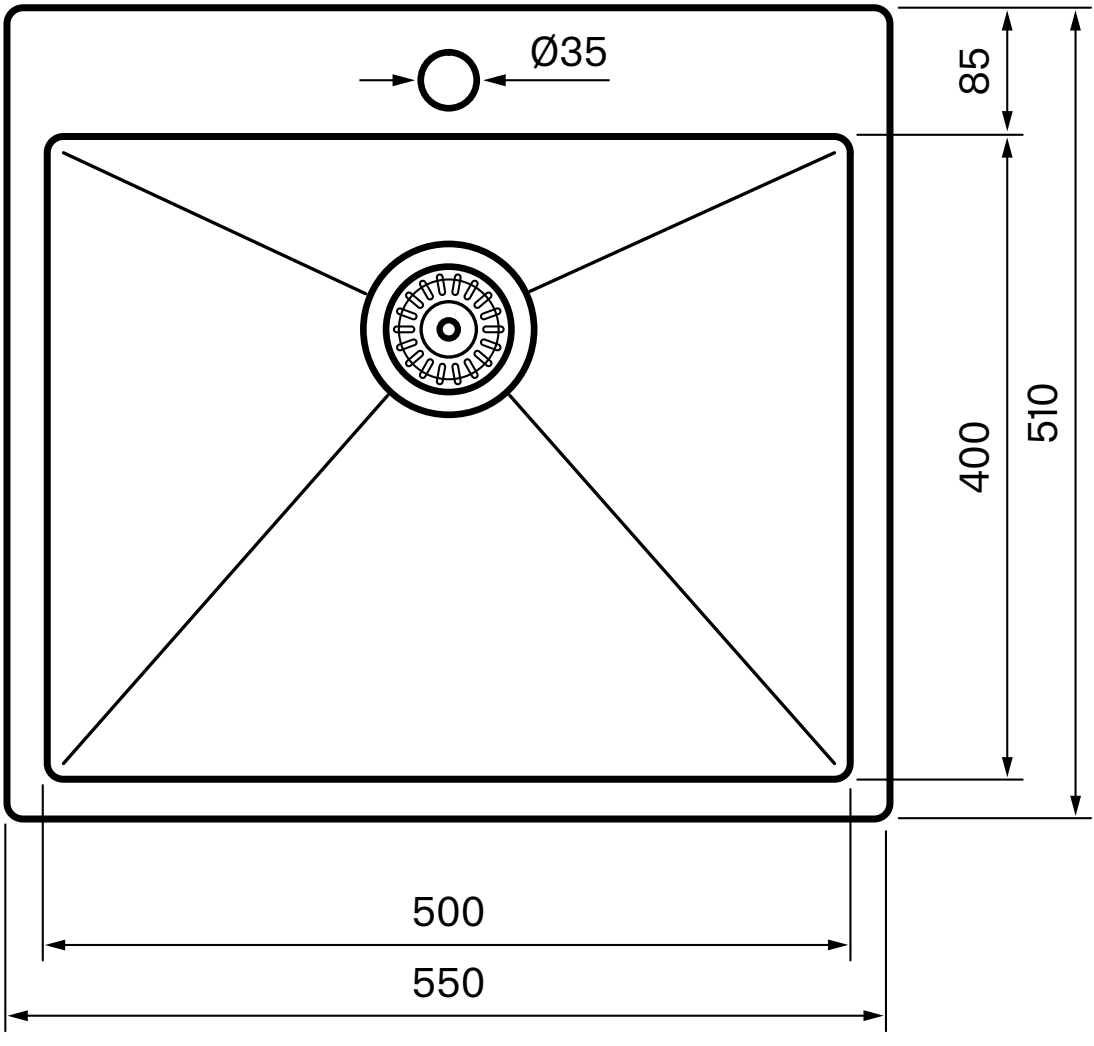
Ø35
85
400
510
500
550

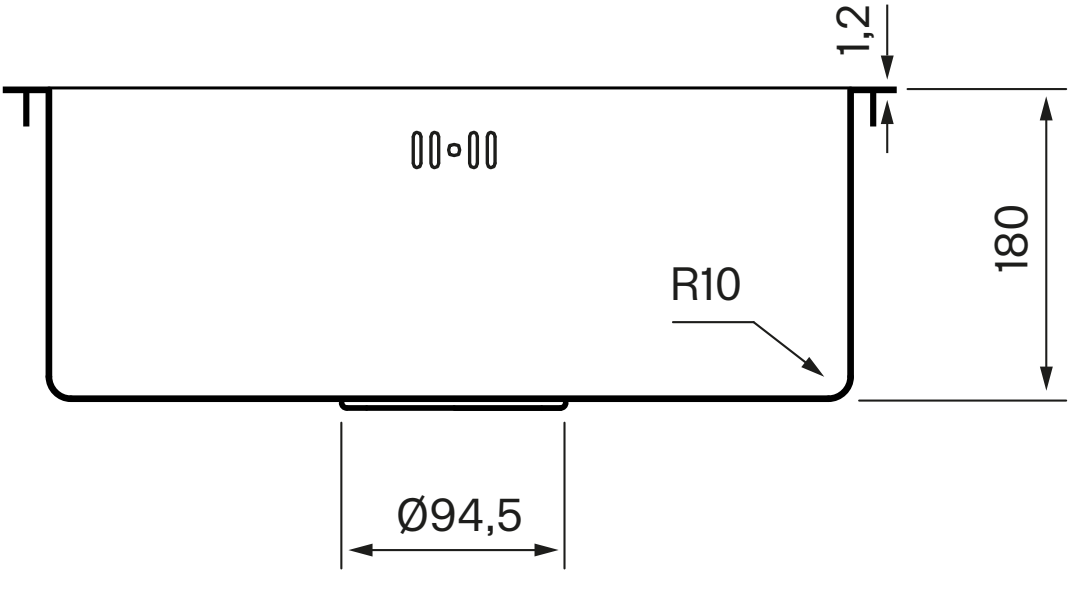
1,2
180
R10
Ø94,5